Rev. 03/2019

# FILLER

Gruppo di riempimento automatico a pistone.

# FILLER

Gruppo di riempimento automatico a pistone.

Multifunzione: Riduttore dipressione, valvola di ritegno e valvola di intercettazione incorporati

Dotato di microfiltro in ingresso

PN 16

Compatto

## GAMMA DI PRODUZIONE

| GRUPPO DI RIEMPIMENTO AUTOMATICO A PISTONE MODELLO FILLER | | | | | |
|---|---|---|---|---|---|
| **Codice** | **Misura** | **Attacco** | **$P_{max}$ a monte** | **$P_{valle}$ regolabile** | **$P_{pretaratura}$** |
| **3153.04.00** | G 1/2" | MF UNI-EN-ISO 228 | 16 Bar [1600 kPa] | 0,5÷4 Bar [50÷400 kPa] | - |

## DESCRIZIONE

**RBM Filler** è un gruppo di alimentazione automatico che **consente il reintegro di fluido negli impianti di riscaldamento.**

**Racchiude in un unico prodotto un riduttore di pressione, una valvola di ritegno e una valvola di intercettazione.**

Il riduttore di pressione è di tipo a pistone, dotato di un manometro per il rilevamento della pressione in uscita. La cartuccia è a sede compensata: variazioni della pressione a monte non influenzano la regolazione della pressione a valle.

### L'IMPIEGO:

**Filler è un organo di regolazione e non di sicurezza.** Per tale compito, fornire il sistema con gli appositi organi di sicurezza.

Sono particolarmente indicati per essere utilizzati negli **impianti di riscaldamento** con il preciso compito di reintegrare l'acqua che fuoriesce dall'impianto.

Durante il normale funzionamento di un impianto di riscaldamento, parte del fluido si perde attraverso i degasatori, sotto forma di vapore miscelato con i gas che si formano continuativamente nel circuito. Il volume lasciato libero dal fluido, se non viene opportunamente reintegrato, verrebbe occupato dai gas che, disciolti, formerebbero soluzioni acide in grado di provocare fenomeni di corrosione.

### LA SCELTA:

**Filler** è indicato per essere utilizzato in impianti idrotermosanitari la cui pressione a monte non sia superiore a 16 Bar e la cui pressione di regolazione a valle richiesta sia entro il range 0,5÷4 Bar.

## CARATTERISTICHE COSTRUTTIVE

| | |
|---|---|
| **Corpo** | Ottone nichelato |
| **Metallo componenti interni** | Ottone CW 614N UNI EN 12164 |
| **Asta** | Ottone CW 614N UNI EN 12164 |
| **Tenute** | Elastomero |
| **Sedi di tenuta** | Acciaio Inox |
| **Parti in plastica esterne** | Nylon 6 con 30% fibra di vetro |
| **Attacco portamanometro** | F G 1/4" |

## CARATTERISTICHE TECNICHE

| | |
|---|---|
| **Fluido compatibile** | Acqua |
| **Pressione nominale** | PN 16 |
| **Pressione massima a monte** | 16 Bar (1600 kPa) |
| **Pressione a valle regolabile** | 0,5÷4 Bar (50÷400 kPa) |
| **Filettatura** | ingresso: M UNI-EN-ISO 228 a bocchettone<br>uscita: F UNI-EN-ISO 228 |
| **Manometro** | Scala 0÷4 Bar |
| **Temperatura di esercizio massima** | 80 °C |
| **Grado di filtrazione** | 500 µm |

## CARATTERISTICHE DIMENSIONALI

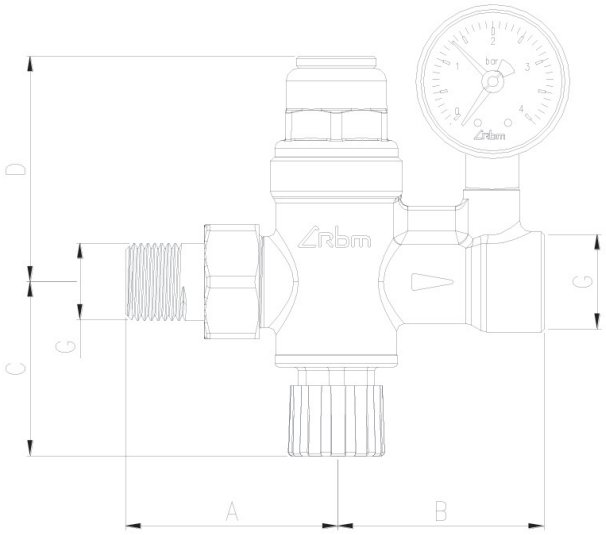


| Codice | Misura G | A [mm] | B [mm] | C [mm] | D [mm] |
|---|---|---|---|---|---|
| **3153.04.00** | 1/2" | 55,7 | 55 | 46 | 59,6 |

## COMPONENTI CARATTERISTICI DEL GRUPPO DI RIEMPIMENTO FILLER

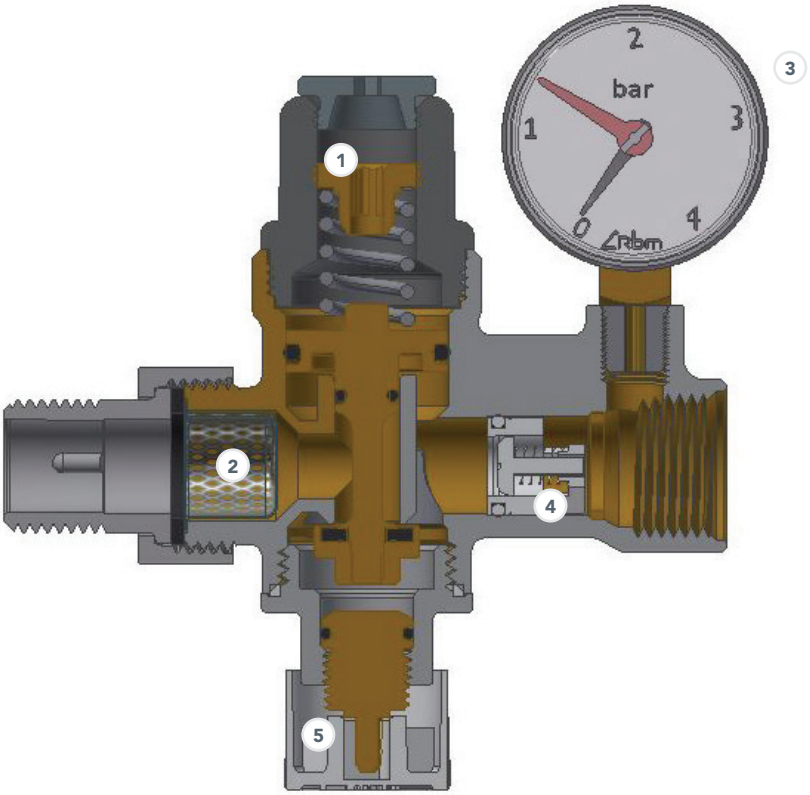


1. **Ghiera di taratura:** Consente la regolazione del valore di taratura.
2. **Filtro:** Grado di filtrazione 500 µm
3. **Manometro lettura pressione:** Consente di visualizzare la pressione a valle del gruppo di riempimento, ovvero la pressione presente nel circuito da alimentare.
4. **Valvola di ritegno (VNR):** Evita il ritorno del fluido presente nell'impianto verso l'acquedotto (a monte del riduttore).
5. **Valvola di intercettazione:** Permette di intercettare l'alimentatore e pertanto escludere la funzione di reintegro. Utile in fase di manutenzione impianto, o in caso di rottura di una qualsiasi parte del circuito.

## TARATURA RIDUTTORE DI PRESSIONE

La taratura finale del riduttore di pressione deve essere eseguita a circuito idraulico completamente pieno e con tutti gli utilizzi chiusi, diversamente si avrebbero dei valori falsati dal fatto che, durante l'eventuale erogazione, la pressione a valle diminuisce in relazione alla quantità di flusso occorrente.

La taratura del gruppo di riempimento **Filler** si esegue agendo sulla ghiera interna, avvitando in senso orario per aumentarne il valore, svitando in senso antiorario per diminuirlo.

**Operazioni di taratura:**

- Chiudere la valvola d'intercettazione a valle del riduttore di pressione.
- Tarare il riduttore di pressione agendo con l'apposita chiave a seconda dei modelli.
- L'operazione di taratura è da considerarsi completa quando sul manometro si legge la pressione desiderata.

**Avvertenze:**

- Eseguire alcune manovre di scarico per controllare la stabilità della taratura.
- Ad impianto funzionante, la pressione letta al manometro può essere falsata dalla sovrappressione dell'impianto termico, un'eventuale correzione va sempre eseguita ad impianto fermo e a temperatura ambiente.

## MONTAGGIO

### PRECAUZIONI NEL MONTAGGIO:

- Prevedere sempre l'applicazione di un filtro a monte dell'impianto.
- Provvedere alla manutenzione ordinaria dei filtri.
- Rispettare il senso indicato dalla freccia direzionale di flusso posta sul corpo.
- Usare valvole d'intercettazione per consentire eventuali opere di manutenzione.
- Pulire le tubazioni a monte e a valle del riduttore di pressione per evitarne danneggiamenti.
- Il riduttore può essere montato verticalmente, orizzontalmente e capovolto..

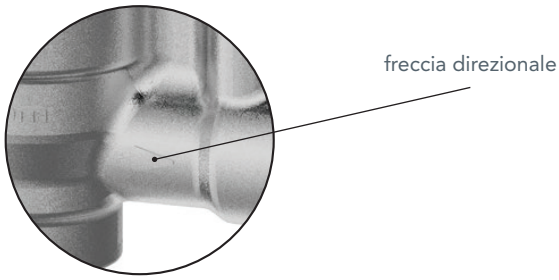


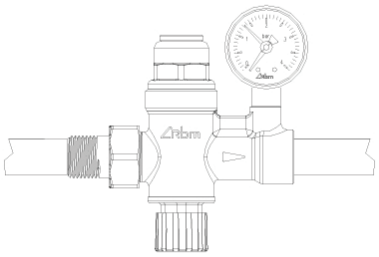

**OK**

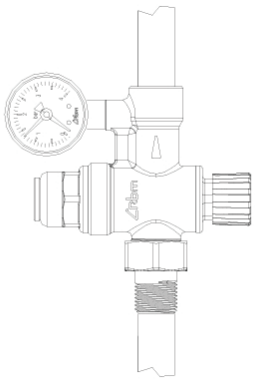

**OK**

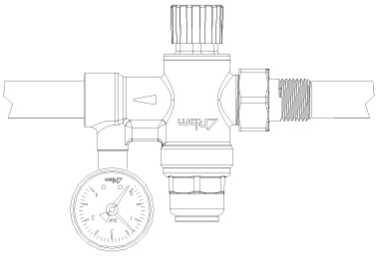

**OK**

## SCHEMI APPLICATIVI

**Schema 1**
Alimentazione automatica diretta al gruppo termico.

**Filler** viene installato sul circuito di ritorno, in ingresso alla caldaia.

La predisposizione dell'alimentatore Filler con By-pass permette di ridurre notevolmente i tempi di riempimento impianto.

E' consigliabile riempire l'impianto quasi completamente tramite il By-pass e solo completarlo tramite l'utilizzo dell'alimentatore.

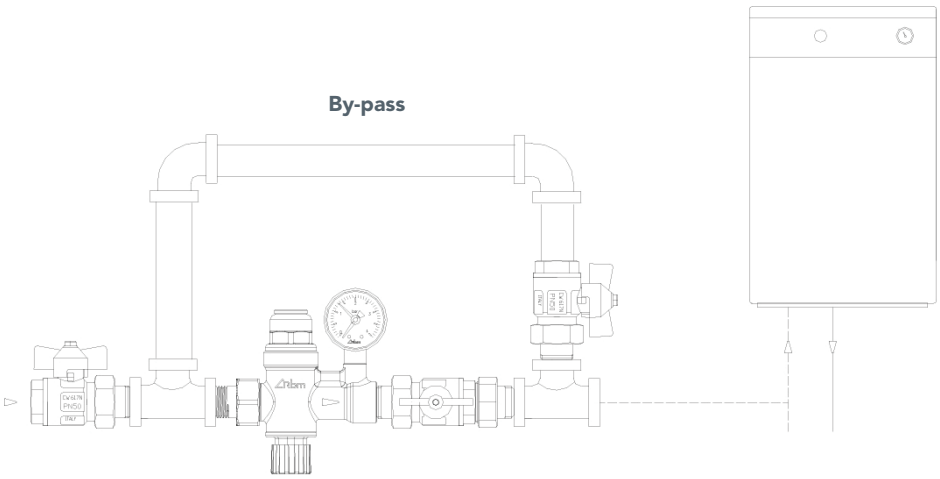

## VOCI DI CAPITOLATO

### SERIE 3153

Alimentatore automatico regolabile per il reintegro di circuiti chiusi, funzionamento a pistone, completo di microfiltro a cartuccia, valvola di ritegno integrata e di manometro a quadrante per la visualizzazione della pressione a valle, modello Filler. Corpo in ottone nichelato, sedi di tenuta in acciaio inox, tenute in elastomero, pressione a monte max. 16 Bar, pressione a valle regolabile 0,5÷4 Bar, temperatura di esercizio max. 80 °C, scala manometro 0÷4 Bar, grado di filtrazione 500 µm, attacchi filettati MF UNI-EN-ISO 228 con bocchettone. Misura 1/2".

*RBM spa si riserva il diritto di apportare miglioramenti e modifiche ai prodotti descritti e ai relativi dati tecnici in qualsiasi momento e senza preavviso. Le informazioni e le immagini contenute nel presente documento si intendono fornite a semplice titolo informativo e non impegnativo e comunque non esentano l'utilizzatore dal seguire scrupolosamente le normative vigenti e le norme di buona tecnica.*

**RBM Spa**
Via S.Giuseppe, 1 • 25075 Nave (Brescia) Italy
Tel 030 2537211 • Fax 030 2531798 • info@rbm.eu • www.rbm.eu

@rbmspa RBM S.p.A. rbm_spa_ Rbm Italia